Манометры цифровые с аналоговым выходным сигналом

Тип ЦМ-С-И (ЦМ-С-В, ЦМ-С-ИВ), серия 21

Предназначены для непрерывного измерения и отображения текущего значения с индикацией на цифровом ЖК-дисплее давления жидкостей и газов, разрежения газов, неагрессивных по отношению к нержавеющей стали, а также передачи данных в системы управления и контроля

Диаметр корпуса, мм
100

Класс точности
0,25 / 0,1

Диапазон показаний давлений, МПа

ЦМ-С-И	0...0,1 / 0,16 / 0,25 / 0,4 / 0,6 / 1 / 1,6 / 2,5 / 4 / 6 / 10 / 16 / 25 / 40 / 60 / 100
ЦМ-С-В	–0,1...0
ЦМ-С-ИВ	–0,1...0,15 / 0,3 / 0,5 / 0,9 / 1,5 / 2,4

Выходной сигнал
4...20мА / 4...20мА + 2 релейных выхода

Основные единицы измерения
МПа, кПа, Па, psi, бар, мбар, мм рт. ст., кгс/см², дюйм вод. ст., мм вод. ст., дюйм рт. ст.

Диапазон рабочих температур, °С
Окружающая среда: –10...+50
Измеряемая среда: –10...+70

Корпус
IP54, нержавеющая сталь 08Х18Н10

Кольцо
Нержавеющая сталь 08Х18Н10, байонетное

Питание
–24 В

Дисплей
5-разрядный

Подсветка дисплея
Белая

Штуцер
Нержавеющая сталь 08Х18Н10

Присоединение
Радиальное

Резьба присоединения
М20х1,5 (под заказ G½)

Межповерочный интервал
3 года

Техническая документация
НСРП.421262.020ТУ

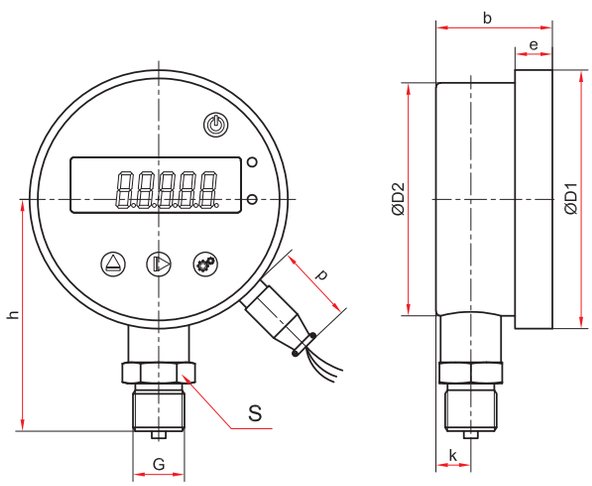

Основные размеры (мм), вес (кг)

Тип	Ø	D1	D2	b	e	h	k	p	S	G	Вес
ЦМ-С-И	100	111	100	50	16	97	16	32	27	М20х1,5	0,45

Единицы измерений по типам приборов вы можете найти на сайте rosma.spb.ru

Пример обозначения: ЦМ-С-И — 521Р (0–1 МПа) М20х1,5. 0,25. 24 В. 4-20+2PNP

ЦМ-С-И –	5	2	1	P	0–1 МПа	М20х1,5	0,25	24 В	4-20+2PNP
Тип манометр: ЦМ-С-И вакуумметр: ЦМ-С-В мановакуумметр: ЦМ-С-ИВ	**Диаметр корпуса, мм** 100: 5	**Материал корпуса** нержавеющая сталь: 2	**Штуцер** нержавеющая сталь: 1	**Присоединение (расположение штуцера)** радиальное: P	**Диапазон показаний давлений, МПа** ЦМ-С-И: 0...0,1 / 0,16 / 0,25 / 0,4 / 0,6 / 1 / 1,6 / 2,5 / 4 / 6 / 10 / 16 / 25 / 40 / 60 / 100 ЦМ-С-В: –0,1...0 ЦМ-С-ИВ: –0,1...0,15 / 0,3 / 0,5 / 0,9 / 1,5 / 2,4	**Резьба присоединения** М20х1,5	**Класс точности** 0,25 0,1	**Питание** постоянный ток: 24 В	**Выходной сигнал, мА** аналоговый 4...20мА: 4-20 аналоговый 4...20мА + 2 релейных выхода: 4-20+2PNP